令和６年度　第４７回　群馬県中学校新人大会(軟式野球大会)

【組み合わせ表】

期　日：令和６年10月12日･13日･19日･20日
予備日10月26日27日

会　場：前橋市宮城総合運動場多目的広場（宮城）木暮組スポーツパーク赤城（赤城）
太田市運動公園野球場（太田）安中市西毛運動公園野球場（予備）（西毛）
太田市新田野球場（新田）
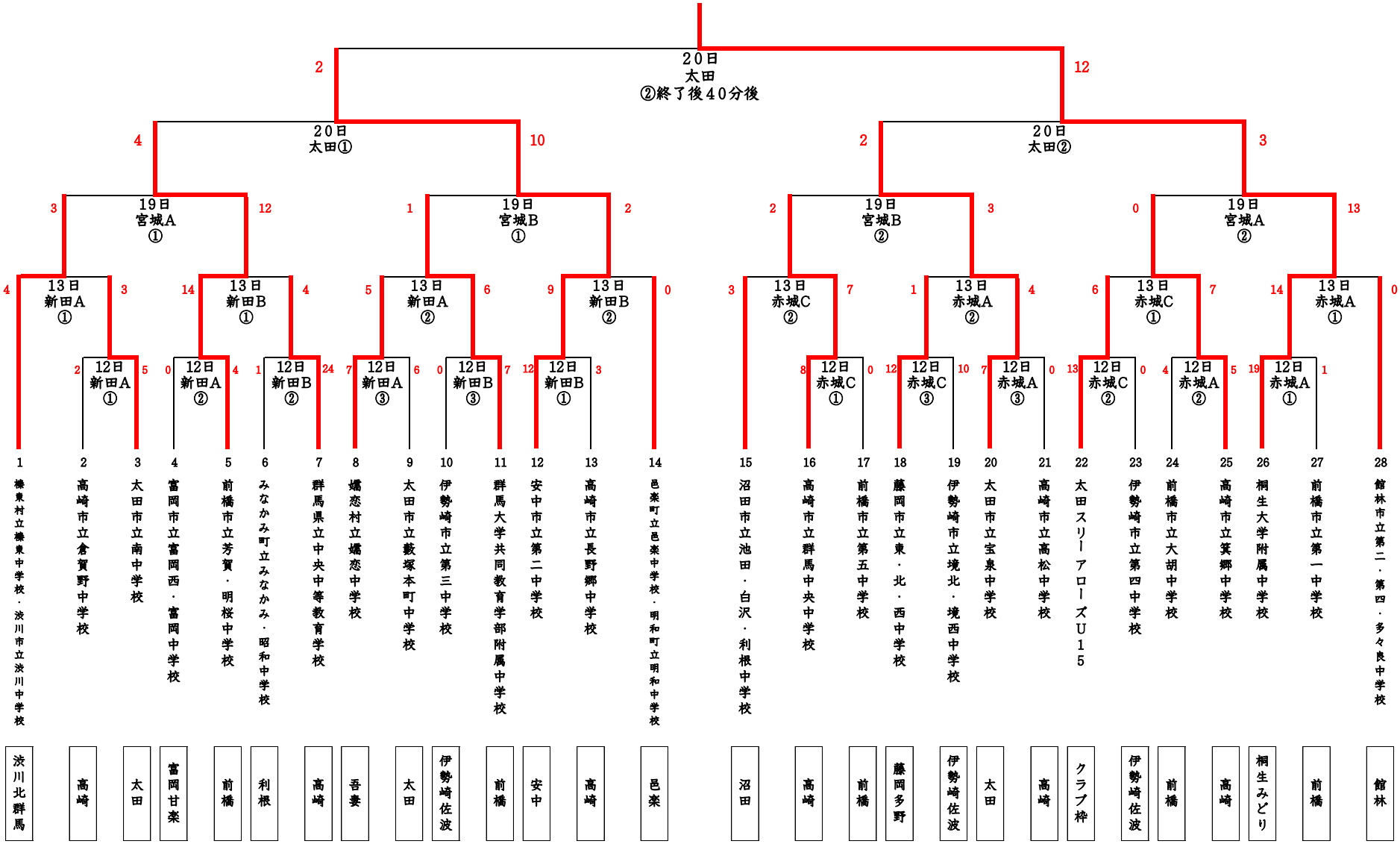
開始時間
①8:30　②10:30　③12:30